(▽▽▽ = Ra2.4)

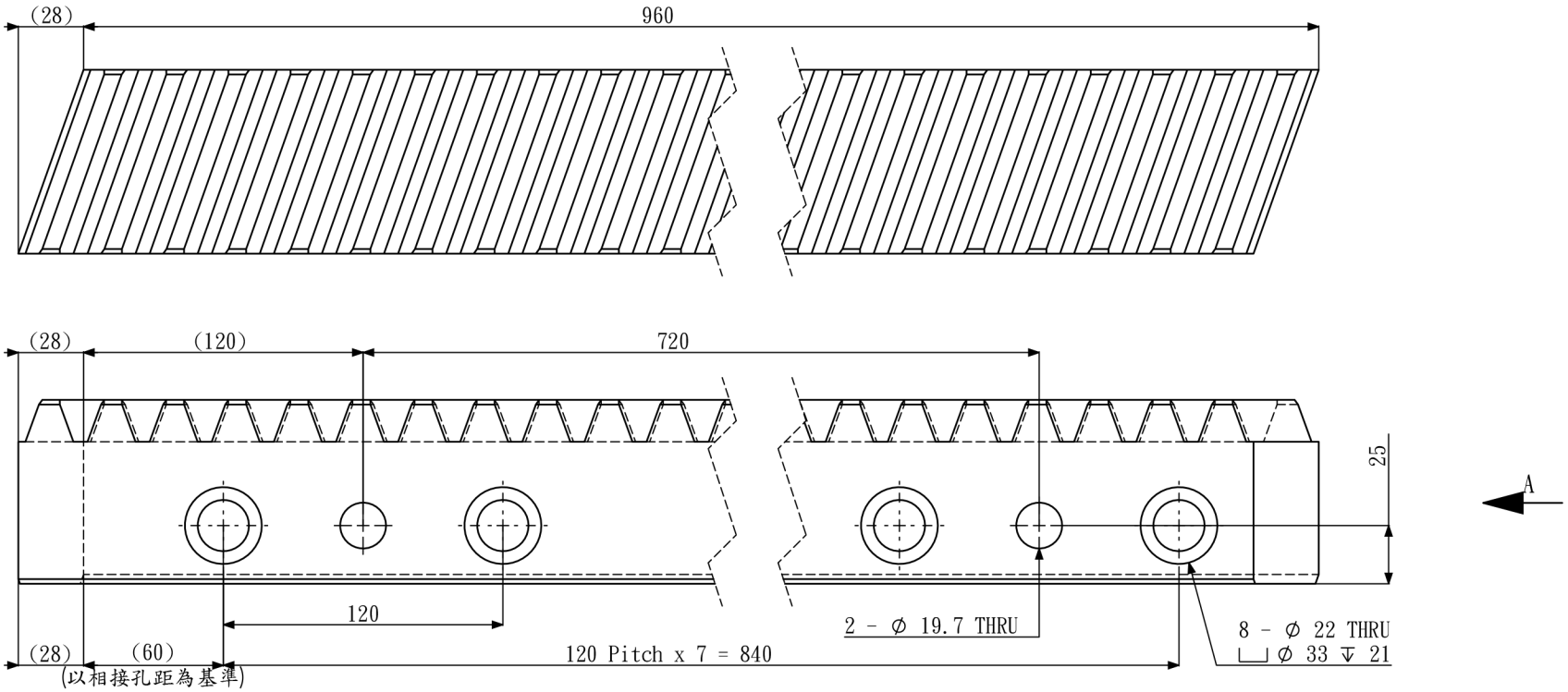

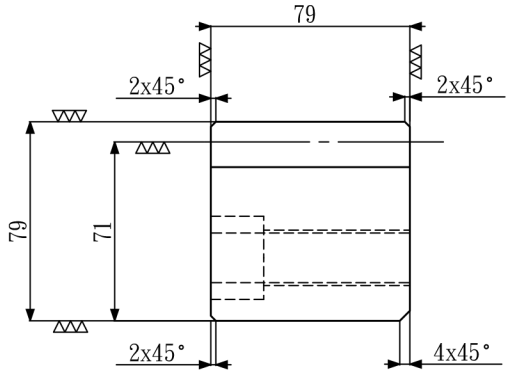

視圖 A
比例 1 : 3

高週波硬度:HRC50°- 55°

Total Pitch Error 總齒距累積誤差	GT f/1000≦0.10mm

除非另有指定,否則毫米為單位 Unless specify, unit is mm	高週波Hardness	有 Included	模數Module	8	繪製 DRAWN BY	YUNG
去除毛邊與銳角 DEBUR AND SHARP CUTTING EDGES	四面研磨Sides Ground	無 Not included	齒數Teeth No.	36T	檢查 CHK'D	
表面加工 SURFACE FINISH:	齒研 Teeth Ground	無 Not included	壓力角Pressure Angle	20°	核准 APPV'D	
公差 TOLERANCES: 線性 LINEAR: 角度 ANGLE:	噴砂 Sandblast	有 Included	右旋角Right Hand Angle	19°31'42"		
	精度等級 Precision Grade	DIN 10級 DIN Grade 10	材質Material	S45C		

Y Y C 群聚科技（廣東）有限公司
Qunju Technology (Guangdong) Co., Ltd

圖號 DWG NO:CHTMH08010-DIN10

日期 DATE : 2020.5.20 | 版次 A

比例 SCALE 1:3 | 重量WEIGHT: | 圖頁 SHEET 1 OF 1