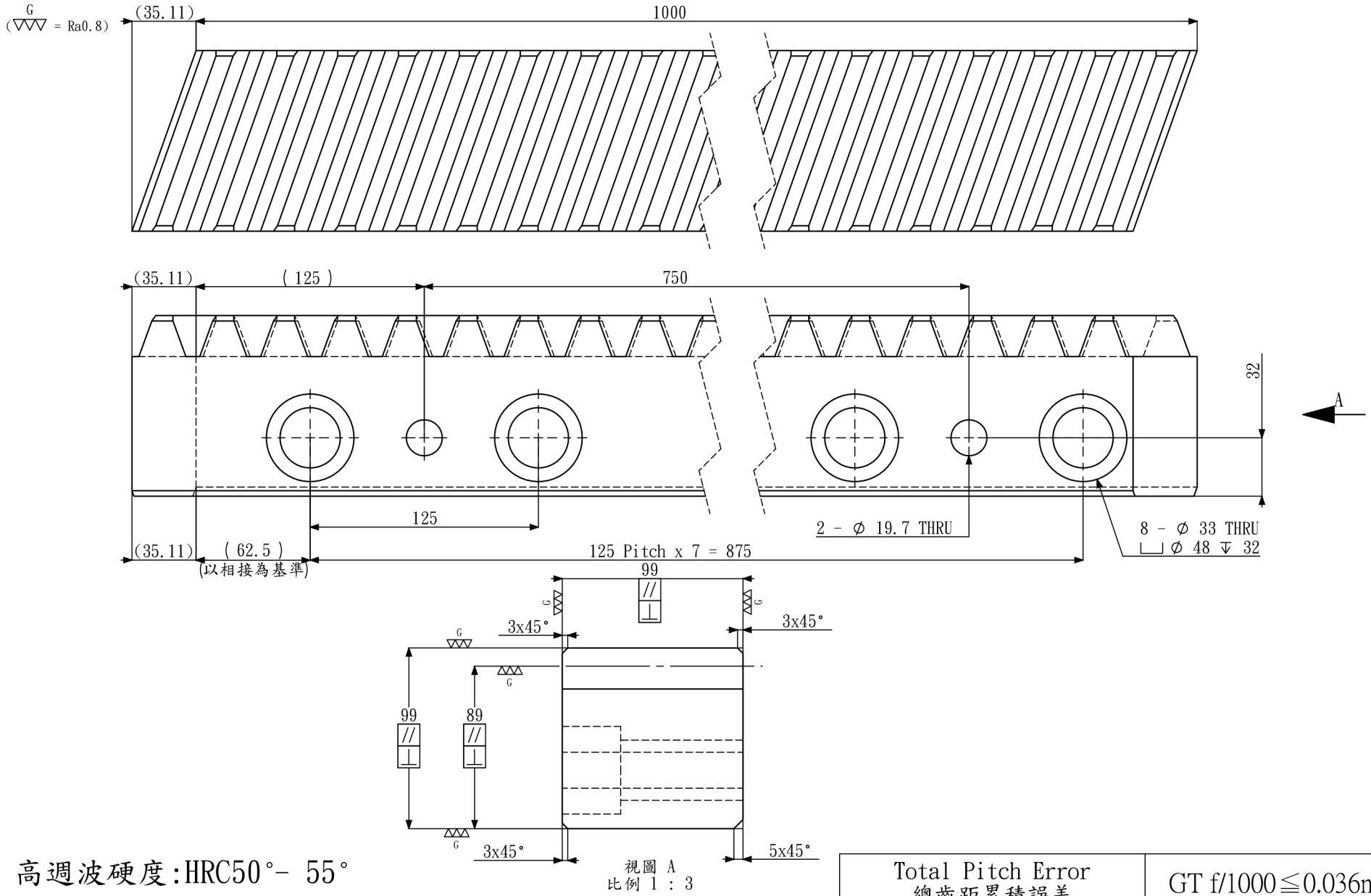

高週波硬度:HRC50°- 55°

Total Pitch Error 總齒距累積誤差	GT f/1000≦0.036mm

除非另有指定,否則毫米為單位 Unless specify, unit is mm	高週波Hardness	有 Included	模數Module	10	繪製 DRAWN BY	YUNG	Y Y C 群聚科技（廣東）有限公司 Qunju Technology (Guangdong) Co., Ltd
去除毛邊與銳角 DEBUR AND SHARP CUTTING EDGES	四面研磨Sides Ground	有 Included	齒數Teeth No.	30T	檢查 CHK'D		
表面加工 SURFACE FINISH:	齒研 Teeth Ground	有 Included	壓力角Pressure Angle	20°	核准 APPV'D		圖號 DWG NO:CHTGH10010-DIN6
公差 TOLERANCES: 線性 LINEAR: 角度 ANGLE:	染黑Blackening	無 Not included	右旋角Right Hand Angle	19°31'42"			日期 DATE :2020.5.20 版次 A
	精度等級 Precision Grade	DIN 6級 DIN Grade 6	材質Material	S45C			比例 SCALE 1:3 重量WEIGHT: 圖頁 SHEET 1 OF 1